72

momo trehjulssykkel.

☐ **Bestilling**
☐ **Pristilbud**

Kundenr.: _____

Bestiller: _____

Dato: _____

Underskrift: _____

Fakturaadresse:

Fraktadresse: ☐ Se fakturaadresse

Kommisjon:

Den kule trehjulssykkel.

- Alu ramme med lavt innsteg
- Vinkelstilbart styre
- Solid lettbetjent parkeringsbremse
- Dempingsfjær styre
- Dynamo integrert i forhjul
- T-stang under sete for dybdejustering
- Enkel regulering av setehøyde
- 8 forskjellige størrelser
- NAV delkontrakt 1-2-3-4-6-18
- Nytt rammedesign 2024

Viktige mål

		12“	16/12“	16“	20“	24/20“	24“	26“	26“ (XL)
A	Min/maks. avstand fra sete til pedal	33 - 40 cm	38 - 45 cm	45 - 60 cm	52 - 67 cm	56 - 71 cm	58 - 81 cm	68 - 91 cm	75 - 98 cm
B	Seterør til styrerør	33 cm	40 cm	39 cm	45 cm	54 cm	52 cm	58 cm	58 cm
C	Hjulavstand	68 cm	75 cm	80 cm	91 cm	99 cm	104 cm	112 cm	112 cm
D	Innstigningshøyde	16 cm	16 cm	18 cm	20 cm	20 cm	22 cm	23 cm	23 cm
E	Totallengde	102 cm	110 cm	120 cm	140 cm	153 cm	165 cm	178 cm	178 cm
	Totalbredde	58 cm	65 cm	65 cm	69 cm	75 cm	75 cm	75 cm	75 cm
	Maks. brukervekt	40 kg	50 kg	60 kg	80 kg	90 kg	100 kg	120 kg	120 kg
	Vekt	12 kg	13,5 kg	14,5 kg	17 kg	18,5 kg	19,5 kg	21,5 kg	21,7 kg

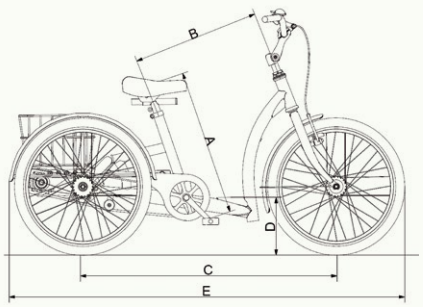

Varebeskrivelse Delkontrakt 1 - Førskole FASTNAV		
	Art. nr.	HMS nr.
☐ **momo trehjulssykkel. str12"** sh33-40 0gir fastnav innstigh16 kurv skjerm foran	3701000/NO23/1	315024
☐ **momo trehjulssykkel. str16/12"** sh38-45 0gir fastnav innstigh16 kurv skjerm foran	3702100/NO23/1	315029

Varebeskrivelse Delkontrakt 2 - Fra skolealder til voksen (forberedt for skyvestag) FASTNAV		
	Art. nr.	HMS nr.
☐ **momo trehjulssykkel. str16"** f/ skyvestang sh45-60 0gir fastnav innstigh18 trommelbrems/ skivebrems kurv lyssett skjermer	3702000/NO23/2.1	315025
☐ **momo trehjulssykkel. str20"** f/ skyvestang sh52-67 0gir fastnav innstigh20 trommelbrems/ skivebrems kurv lyssett skjermer	3703000/NO23/2.1	315030
☐ **momo trehjulssykkel. str24/20"** f/ skyvestang sh56-71 0gir fastnav innstigh20 trommelbrems/ski-vebrems kurv lyssett skjermer	3704100/NO23/2.1	315038
☐ **momo trehjulssykkel. str24"** f/ skyvestang sh58-81 0gir fastnav innstigh22 trommelbrems/ skivebrems kurv lyssett skjermer	3704000/NO23/2.1	315034
☐ **momo trehjulssykkel. str26"** f/ skyvestang sh68-91 0gir fastnav innstigh23 trommelbrems/ skivebrems kurv lyssett skjermer	3705000/NO23/2.1	315042
☐ **momo trehjulssykkel. str26" XL** f/ skyvestang sh75-98 0gir fastnav innstigh23 0gir trommelbrems/skivebrems kurv lyssett skjermer	3706000/NO23/2.1	315046

Varebeskrivelse Delkontrakt 2a - Fra skolealder til voksen inkludert ledsagerstyring og ledsagerbrems FASTNAV		
	Art. nr.	HMS nr.
☐ **momo trehjulssykkel. str16"** styring ledsager sh45-60 0gir fastnav innstigh18 trommelbrems/ski-vebrems kurv lyssett skjermer	3702000/NO23/2.2	315026
☐ **momo trehjulssykkel. str20"** styring ledsager sh52-67 0gir fastnav innstigh20 trommelbrems/ski-vebrems kurv lyssett skjermer	3703000/NO23/2.2	315031
☐ **momo trehjulssykkel. str24/20"** styring ledsager sh56-71 0gir fastnav innstigh20 trommelbrems/ski-vebrems kurv lyssett skjermer	3704100/NO23/2.2	315039
☐ **momo trehjulssykkel. str24"** styring ledsager sh58-81 0gir fastnav innstigh22 trommelbrems/ski-vebrems kurv lyssett skjermer	3704000/NO23/2.2	315035
☐ **momo trehjulssykkel. str26"** styring ledsager sh68-91 0gir fastnav innstigh23 trommelbrems/ski-vebrems kurv lyssett skjermer	3705000/NO23/2.2	315043
☐ **momo trehjulssykkel. str26" XL** styring ledsager sh75-98 0gir fastnav innstigh23 0gir trommelbrems/ skivebrems kurv lyssett skjermer	3706000/NO23/2.2	315047

Varebeskrivelse Delkontrakt 3 - Fra skolealder til voksen PEDALBREMS		
	Art. nr.	HMS nr.
☐ **momo trehjulssykkel. str16"** sh45-60 7gir pedalbrems innstigh18 trommelbrems kurv lyssett skjermer	3702000/NO23/3.1	315028
☐ **momo trehjulssykkel. str20"** sh52-67 7gir pedalbrems innstigh20 trommelbrems kurv lyssett skjermer	3703000/NO23/3.1	315033
☐ **momo trehjulssykkel. str24/20"** sh56-71 7gir pedalbrems innstigh20 trommelbrems kurv lyssett skjermer	3704100/NO23/3.1	315041
☐ **momo trehjulssykkel. str24"** sh58-81 7gir pedalbrems innstigh22 trommebrems kurv lyssett skjermer	3704000/NO23/3.1	315037
☐ **momo trehjulssykkel. str26"** sh68-91 7gir pedalbrems innstigh23 trommelbrems kurv lyssett skjermer	3705000/NO23/3.1	315045
☐ **momo trehjulssykkel. str26"** XL sh75-98 7gir pedalbrems innstigh23 trommelbrems kurv lyssett skjermer	3706000/NO23/3.1	315049

Varebeskrivelse Delkontrakt 4 - Fra skolealder til voksen FRINAV		
	Art. nr.	HMS nr.
☐ **momo trehjulssykkel. str16"** sh45-60 7gir frinav innstigh18 trommelbrems/skivebrems kurv lyssett skjermer	3702000/NO23/4	315027
☐ **momo trehjulssykkel. str20"** sh52-67 7gir frinav innstigh20 trommelbrems/skivebrems kurv lyssett skjermer	3703000/NO23/4	315032
☐ **momo trehjulssykkel. str24/20"** sh56-71 7gir frinav innstigh20 trommelbrems/skivebrems kurv lyssett skjermer	3704100/NO23/4	315040
☐ **momo trehjulssykkel. str24"** sh58-81 7gir frinav innstigh22 trommelbrems/skivebrems kurv lyssett skjermer	3704000/NO23/4	315036
☐ **momo trehjulssykkel. str26"** sh68-91 7gir frinav innstigh23 trommelbrems/skivebrems kurv lyssett skjermer	3705000/NO23/4	315044
☐ **momo trehjulssykkel. str26" XL** sh75-98 7gir frinav innstigh23 trommelbrems/skivebrems kurv lyssett skjermer	3706000/NO23/4	315048

Varebeskrivelse Delkontrakt 6 - Fra skolealder til voksen HJELPEMOTOR FRINAV		
	Art. nr.	HMS nr.
☐ **momo motion. str16"** sh45-60 7gir frinav hjelpemotor Heinzmann 250w36V14,25Ah oppstartshjelp innstigh18 skivebrems kurv lyssett skjermer	3602000	315018
☐ **momo motion. str20"** sh52-67 7gir frinav hjelpemotor Heinzmann 250w36V14,25Ah oppstartshjelp innstigh20 skivebrems kurv lyssett skjermer differensial	3603000	315019
☐ **momo motion. str24/20"** sh56-71 7gir frinav hjelpemotor Heinzmann 250w36V14,25Ah oppstartshjelp innstigh20 skivebrems kurv lyssett skjermer differensial	3604100	315021
☐ **momo motion. str24"** sh58-81 7gir frinav hjelpemotor Heinzmann 250w36V14,25Ah oppstartshjelp innstigh22 skivebrems kurv lyssett skjermer differensial	3604000	315020
☐ **momo motion. str26"** sh68-91 7gir frinav hjelpemotor Heinzmann 250w36V14,25Ah oppstartshjelp innstigh23 skivebrems kurv lyssett skjermer differensial	3605000	315022
☐ **momo motion. str26" XL** sh75-98 7gir frinav hjelpemotor Heinzmann 250w36V14,25Ah oppstartshjelp innstigh23 skivebrems kurv lyssett skjermer differensial	3606000	315023

Sete

Standard sete
(Husk fratrekk ved valg av alternativ)

	Bredde	Lengde
Str. 1	15 cm	21 cm
Str. 2	15 cm	24 cm
Str. 3	18 cm	26 cm

	Art. nr.	HMS nr.
☐ Str. 1 12"	**(37 01 001)**	315193
☐ Str. 2 16-20"	**(37 02 001)**	315194
☐ Str. 3 24-26"	**(37 03 001)**	315195

Gel- sete

	Bredde bak	Bredde foran	Lengde
Str. 1	19 cm	4 cm	24 cm
Str. 2	24 cm	7 cm	27 cm

	Art. nr.	HMS nr.
☐ Str. 1	**(37 01 024)**	193188
☐ Str. 2	**(37 02 024)**	193192

Sete

Banana sete – (Øker skrittlengde med 2 cm)

Bredde bak	Bredde midten	Bredde foran	Lengde
11 cm	6 cm	8 cm	25 cm

Art. nr.	HMS nr.
☐ **37 00 010**	193185

Mofa sete – (Øker skrittlengde med 2 cm)

Bredde bak	Bredde foran	Lengde bak	Total lengde
26 cm	9,5 cm	12 cm	25 cm

Art. nr.	HMS nr.
☐ **37 00 023**	193186

T-stang er NAV standard

	til
Str. 1	12" + 16/12"
Str. 2	16" + 20"
Str. 3	24" + 24/20" + 26"

Art. nr.	HMS nr.
☐ Str. 1 **(37 01 005)**	315231
☐ Str. 2 **(37 02 005)**	315232
☐ Str. 3 **(37 03 005)**	315233

Festebøyle

Festebøyle med holder

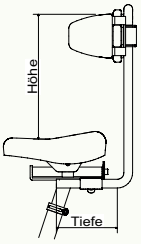

	Maks. høyde*	Dybde
Str. 1	20 cm	12 cm
Str. 2	30 cm	12 cm
Str. 3	37 cm	12 cm
Str. 4	53 cm	12 cm

* maks. høyde målt ved standardsadel til overkanten av ryggstøtteputen

Art. nr.	HMS nr.
☐ Str. 1 **(37 01 007)**	168776
☐ Str. 2 **(37 02 007)**	170427
☐ Str. 3 **(37 03 007)**	166218
☐ Str. 4 **(37 04 007)**	175398

Hodestøtte

Hodestøtte – krever festebøyle i tillegg

	Bredde	Høyde
Str. 1	20 cm	15 cm
Str. 2	23 cm	18 cm

Art. nr.	HMS nr.
☐ Str. 1 **(37 01 029)**	231409
☐ Str. 2 **(37 02 029)**	231410

Ryggstøttepute

Dynamisk bolstøtte m bøyle
polstret med belte

	Bredde
Str. 1	20 - 30 cm
Str. 2	25 - 35 cm
Str. 3	30 - 40 cm

Art. nr.	HMS nr.
☐ Str. 1 **(3701009/2)**	315213
☐ Str. 2 **(3702009/2)**	315215
☐ Str. 3 **(3703009/3)**	315217

Kroppstøtte sykkel kpl m/brystsele/ bøyle
polstret, inkl. holder

	Bredde
Str. 1	20 - 28 cm
Str. 2	25 - 33 cm
Str. 3	30 - 36 cm

Art. nr.	HMS nr.
☐ Str. 1 **(3701026/M)**	315158
☐ Str. 2 **(3702026/M)**	315159
☐ Str. 3 **(3703026/M)**	315160

Bekkenstøtte

Hoftestøtte dynamisk
polstret med belte og holder
- krever festebøyle i tillegg

	Bredde
Str. 1	20 - 30 cm
Str. 2	25 - 35 cm
Str. 3	30 - 40 cm

Art. nr.	HMS nr.
☐ Str. 1 **(37 01 009)**	157412
☐ Str. 2 **(37 02 009)**	157413
☐ Str. 3 **(37 03 009)**	157414

Bekkenstøtte breddejusterbar
– polstret, inkl. holder
- krever festebøyle i tillegg

	Bredde
Str. 1	20 - 28 cm
Str. 2	25 - 33 cm
Str. 3	30 - 36 cm

Art. nr.	HMS nr.
☐ Str. 1 **(37 01 026)**	261384
☐ Str. 2 **(37 02 026)**	174468
☐ Str. 3 **(37 03 026)**	261385

Posisjoneringer

Brystbelte – for breddejusterbar kroppsstøtte

	Bredde	Lengde
Str. 1	5 cm	18,5 cm
Str. 2	6,5 cm	25,5 cm
Str. 3	7 cm	30,5 cm

Art. nr.	HMS nr.
☐ Str. 1 **(37 01 050)**	231390
☐ Str. 2 **(37 02 050)**	231391
☐ Str. 3 **(37 03 050)**	231392

Posisjoneringsvest – for breddejusterbar kroppsstøtte

	Bredde innvendig	Bredde totalt	Høyde side	Høyde totalt
Str. 1	8 cm	25 cm	10 cm	28 cm
Str. 2	9 cm	30 cm	12 cm	30 cm
Str. 3	12 cm	34 cm	16 cm	35 cm

Art. nr.	HMS nr.
☐ Str. 1 **(37 01 051)**	198613
☐ Str. 2 **(37 02 051)**	231460
☐ Str. 3 **(37 03 051)**	231461

Posisjoneringer

Overkroppsfiksering – Overkroppfiksering består av: bøyle, vest m feste, kroppsstøtte- og hoftestøtte breddejusterbare m skrittsele

	Bredde
Str. 1	20-28cm
Str. 2	25-33cm
Str. 3	30-36cm

	Art. nr.	HMS nr.
☐ 12" breg kpl	**(3701026/K)**	315174
☐ 16-24" breg kpl	**(3702026/K)**	315175
☐ 26" breg kpl	**(3703026/K)**	315176

Hoftestøtte m/skrittsele
krever festebøyle i tillegg

	Art. nr.	HMS nr.
☐ Str. 1	**(3701026/S)**	315131
☐ Str. 2	**(3702026/S)**	315132
☐ Str. 3	**(3703026/S)**	315133

Posisjoneringer

Skrittsele - for kroppsstøtte breddejusterbar

	Bredde Sitte flate	Bredde foran	Lengde Sitte flate	Lengde totalt
Str. 1	24 cm	23 cm	15 cm	32 cm
Str. 2	26 cm	26 cm	17 cm	34 cm
Str. 3	28 cm	28 cm	19 cm	38 cm

	Art. nr.	HMS nr.
☐ Str. 1	**(3701052)**	198612
☐ Str. 2	**(3702052)**	315214
☐ Str. 3	**(3703052)**	315216

4-punkts – for breddejusterbar kroppsstøtte

	hoftebelte	Bredde Mellomdel	Lengde Utven-digedeler	Lengde Mellomdel
Str. 1	7 cm	7 cm	12 cm	12 cm
Str. 2	9 cm	8,5 cm	13 cm	14 cm
Str. 3	11,5 cm	11 cm	15 cm	16 cm

	Art. nr.	HMS nr.
☐ Str. 1	**(3701053)**	231386
☐ Str. 2	**(3702053)**	231387
☐ Str. 3	**(3703053)**	231388

Tilbehør

Feste universal
(Bredde = 27,5 cm)

Art. nr.	HMS nr.
☐ **37 02 055**	231459

Håndfiksering
for alle styrer

	Bredde foran
Str. 0	8,5 cm
Str. 1	10 cm
Str. 2	12 cm
Str. 3	14 cm

	Art. nr.	HMS nr.
☐ Str. 0	**(3700054)**	315134
☐ Str. 1	**(3701054)**	315135
☐ Str. 2	**(3702054)**	315136
☐ Str. 3	**(3703054)**	315137

Svingbegrenser - Husk standard på delkontrakt 1

	passer til
Str. 1	12"
Str. 2	16/12" - 26"

	Art. nr.	HMS nr.
☐ Str. 1	**(3701006)**	157435
☐ Str. 2	**(3703006)**	157436

Styre

Standardstyre
(husk fratrekk ved alternativ styre)

	Standard på	Bredde
Str. 1	12"	47 cm
Str. 2	16/12" + 16"	49 cm
Str. 3	20"	52 cm
Str. 4	24/20" - 26"	58 cm

	Art. nr.	HMS nr.
☐ Str. 1	**(3701011)**	315227
☐ Str. 2	**(3702011)**	315228
☐ Str. 3	**(3703011)**	315229
☐ Str. 4	**(3704011)**	315230

Touringstyre

	Bredde	Dybde
Str. 1	55 cm	17 cm
Str. 2	58 cm	17 cm

	Art. nr.	HMS nr.
☐ Str. 1	**(3701012)**	157438
☐ Str. 2	**(3702012)**	157439

Sirkelstyre

	Bredde	Dybde
Str. 1	40 cm	17 cm
Str. 2	43 cm	21 cm
Str. 3	48 cm	25 cm

	Art. nr.	HMS nr.
☐ Str. 1	**(3701013)**	157433
☐ Str. 2	**(3702013)**	157434
☐ Str. 3	**(3703013)**	315224

Multifunksjonstyre – 20" - 26"

	Bredde	Dybde
Str. 1	61,5 cm	16,5 cm

Art. nr.	HMS nr.
☐ **37 02 014**	157427

Bremse på styret

Sirkelstyre m bremsebøyle

	Bredde	Dybde
Str. 1	40 cm	17 cm
Str. 2	43 cm	21 cm
Str. 3	48 cm	25 cm

	Art. nr.	HMS nr.
☐ Str. 1	**(3701028)**	231446
☐ Str. 2	**(3702028)**	231448
☐ Str. 3	**(3703028)**	315225

Sirkelstyre med bremsefunksjon
(bremser når styret trykkes ned)

	Bredde	Dybde
Str. 1	40 cm	17 cm
Str. 2	43 cm	21 cm
Str. 3	48 cm	25 cm

	Art. nr.	HMS nr.
☐ Str. 1	**(3701031)**	231445
☐ Str. 2	**(3702031)**	231447
☐ Str. 3	**(3703031)**	315226

Styre

Skyvestang
høydejusterbar og avtakbar

*bakhjul

	Art. nr.	HMS nr.
☐ til 12"*	**(3700011)**	157419
☐ til 16-26"*	**(3700011/MSch)**	315218

Ledsagerstyring – per dreiestag, inkl. styreinnslagsbegrenser. Husk å bestill brems i tillegg, hvis ønskelig.

*bakhjul

	Art. nr.	HMS nr.
☐ 12" ledsager*	**(3701010)**	315165
☐ 16" ledsager*	**(3702010)**	315166
☐ 20" ledsager*	**(3703010)**	315167
☐ 24" ledsager*	**(3704010)**	315168
☐ 26" ledsager*	**(3705010)**	315169

Brems for ledsagerstyring

	Art. nr.	HMS nr.
☐	**3700012**	231389

Pedalarm

Pedalarmforkorter trinnløs

	Art. nr.	HMS nr.
☐ til 12"-20"+16/12"+24/20"	**(3700016)**	315187
☐ til 24"+26"	**(3704016)**	315189

Pedalarmforkorter
2,5 og 5 cm

	Art. nr.	HMS nr.
☐ til 16"+20"+24/20"	**(3702015)**	157420
☐ til 24"+26"	**(3705015)**	315188

Pedalarmforkorter f knekontraktur
20" - 26"

	Art. nr.	HMS nr.
☐ montert høyre	**(3703015)**	231429
☐ monteert venstre	**(3704015)**	231430

Pedale

Pedaler med tåbøyle

Dybde
13 cm

	Art. nr.	HMS nr.
☐	**3700013**	315186

Fotplate balanse universal

Bredde
12 cm

	Art. nr.	HMS nr.
☐	**3700014**	315103

Fotplate

Fotplate – m lodd og rem
(breddejusterbar) magnetlås

	min. bredde foran	maks. bredde foran	min. bredde bak	maks. bredde bak	Lengde
Str. 1	8,7 cm	10,4 cm	5,7 cm	7,4 cm	17,4 cm
Str. 2	9,5 cm	12 cm	6,7 cm	9,2 cm	20,1 cm
Str. 3	11,5 cm	14 cm	8,1 cm	10,6 cm	23,8 cm

		Art. nr.	HMS nr.
☐ Str. 1	12-16" lodd/rem hø	**(3701037/MR)**	315087
☐ Str. 1	12-16" lodd/rem ve	**(3701037/ML)**	315088
☐ Str. 2	20-24" lodd/rem hø	**(3702037/MR)**	315093
☐ Str. 2	20-24" lodd/rem ve	**(3702037/ML)**	315094
☐ Str. 3	26" lodd/rem hø	**(3703037MR)**	315099
☐ Str. 3	26" lodd/rem ve	**(3703037ML)**	315100

Fotplater m leggholder

Fotplater m leggholder – m lodd og rem (breddejusterbar) magnetlås

	min. bredde foran	maks. bredde foran	min. bredde bak	maks. bredde bak	Lengde	min. høyde leggholder	maks. høyde leggholder
Str. 1	8,7 cm	10,4 cm	5,7 cm	7,4 cm	17,4 cm	15 cm	18,5 cm
Str. 2	9,5 cm	12 cm	6,7 cm	9,2 cm	20,1 cm	18 cm	22 cm
Str. 3	11,5 cm	14 cm	8,1 cm	10,6 cm	23,8 cm	21 cm	26 cm
Str. 4	11,5 cm	14 cm	8,1 cm	10,6 cm	23,8 cm	28 cm	36 cm

		Art. nr.	HMS nr.
☐ Str. 1	12-16" leggholder hø	**(37 01 038/MR)**	315085
☐ Str. 1	12-16" leggholder ve	**(37 01 038/ML)**	315086
☐ Str. 2	20-24" leggholder hø	**(37 02 038/MR)**	315091
☐ Str. 2	20-24" leggholder ve	**(37 02 038/ML)**	315092
☐ Str. 3	26" leggholder hø	**(37 03 038/MR)**	315097
☐ Str. 3	26" leggholder ve	**(37 03 038/ML)**	315098
☐ Str. 4	26" l24 leggholder xstor hø	**(37 04 038/MR)**	315101
☐ Str. 4	26" l24 leggholder xstor ve	**(37 04 038/ML)**	315102

Fotplater m leggholder dynamisk

Fotplater m leggholder dynamisk
m lodd og rem (breddejusterbar) magnetlås

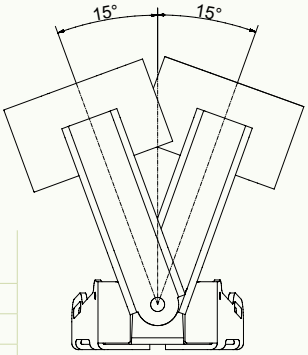

	min. bredde foran	maks. bredde foran	min. bredde bak	maks. bredde bak	Lengde	min. høyde leggholder	maks. høyde leggholder
Str. 1	8,7 cm	10,4 cm	5,7 cm	7,4 cm	17,4 cm	15 cm	18,5 cm
Str. 2	9,5 cm	12 cm	6,7 cm	9,2 cm	20,1 cm	18 cm	22 cm
Str. 3	12 cm	15 cm	8,8 cm	11,8 cm	24 cm	20,5 cm	25,5 cm

		Art. nr.	HMS nr.
☐ Str. 1	12-16" leggholder dynamisk hø	**(37 01 039/MR)**	315083
☐ Str. 1	12-16" leggholder dynamisk ve	**(37 01 039/ML)**	315084
☐ Str. 2	20-24" leggholder dynamisk hø	**(37 02 039/MR)**	315089
☐ Str. 2	20-24" leggholder dynamisk ve	**(37 02 039/ML)**	315090
☐ Str. 3	26" leggholder dynamisk hø	**(37 03 039/MR)**	315095
☐ Str. 3	26" leggholder dynamisk ve	**(37 03 039/ML)**	315096

Støttehjul Momo universal

Støttehjul - momo. – ettermonteringssats til vanlige 2hjulssykler.

		Art. nr.	HMS nr.
☐ Str. 1	Støttehjul Momo universal sykkel 12" hreg kpl sett	**(3801101/M)**	266300
☐ Str. 1	Støttehjul Momo universal sykkel 16" hreg kpl sett	**(3802101/M)**	266301
☐ Str. 3	Støttehjul Momo universal sykkel 18-20" hreg kpl sett	**(3803101/M)**	266302
☐ Str. 4	Støttehjul Momo universal sykkel 24" hreg kpl sett	**(3804101/M)**	266303
☐ Str. 5	Støttehjul Momo universal sykkel 26" hreg kpl sett	**(3805101/M)**	266304

Momo Motion hjelpemotor

DirectPower hjelpemotor Heinzmann.

Motoren er børsteløs, dette minimerer vedlikeholdskostnader og slitasje og eliminerer motorstøy. Restitusjonssystemet lader ved kjøring i nedoverbakke og ved bremsing automatisk. Dette kan øke rekkevidden med opptil 15 %. Brukerens kraft blir målt av en kraftsensor integrert i kranken og støtten fra motoren reguleres ut i fra dette. Du kan også velge mellom en beginnerversjon og en advanced versjon. Forskjellen her ligger i hjelpestarten og slutthastigheten. Modus Eco, Standard og Power, kan velges via displayet. Versjon kan endres på et senere tidspunkt.

Konfigurasjon hjelpemotor

DirectPower hjelpemotor Heinzmann. – Uten drahjelp.

for størrelse	Version		Maks fart hjelpemotor		
			Eco	Standard	Power
16“	☐ Beginner (standard om ikke annet er bestillt)	**(3602 070)**	4 km/h	4 km/h	6 km/h
	☐ Advanced	**(3602071)**	6 km/h	8 km/h	10 km/h
20“	☐ Beginner (standard om ikke annet er bestillt)	**(3603070)**	4 km/h	4 km/h	6 km/h
	☐ Advanced	**(3603071)**	6 km/h	8 km/h	12 km/h
24/20“	☐ Beginner (standard om ikke annet er bestillt)	**(3604070)**	6 km/h	8 km/h	12 km/h
	☐ Advanced	**(3604071)**	10 km/h	15 km/h	20 km/h
24“	☐ Beginner	**(3604070)**	6 km/h	8 km/h	12 km/h
	☐ Advanced (standard om ikke annet er bestillt)	**(3604071)**	10 km/h	15 km/h	20 km/h
26“	☐ Beginner	**(3605070)**	6 km/h	8 km/h	12 km/h
	☐ Advanced (standard om ikke annet er bestillt)	**(3605071)**	10 km/h	15 km/h	20 km/h
26“ XL	☐ Beginner	**(3605070)**	6 km/h	8 km/h	12 km/h
	☐ Advanced (standard om ikke annet er bestillt)	**(3605071)**	10 km/h	15 km/h	20 km/h